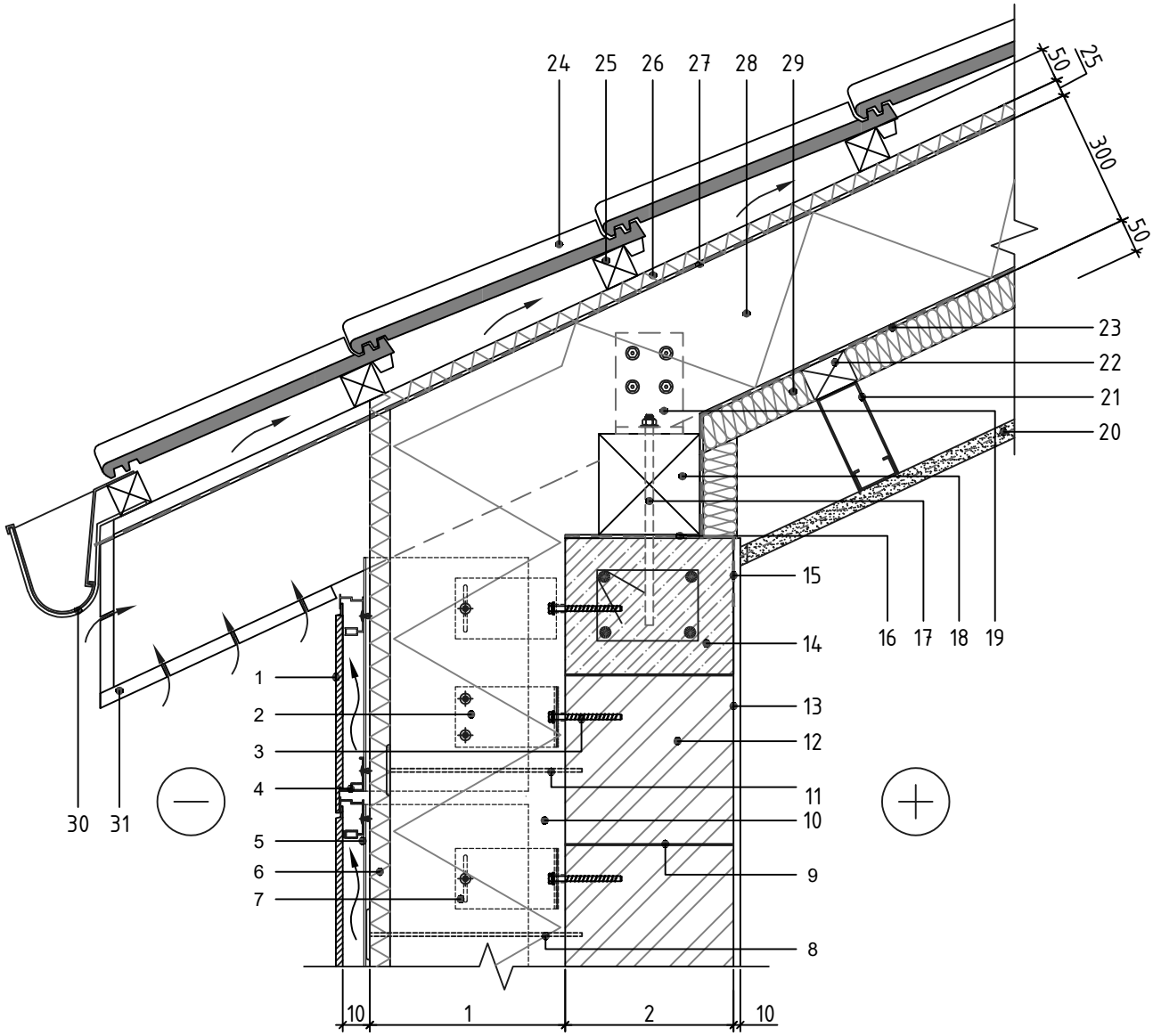

Specifikacija:

1. Išorės apdaila - HPL plokštė
2. Nepaslanki jungtis
3. Fiksavimo elementas į mūrą
4. HPL plokščių sistemos jugiamieji profiliai (nematomas sujungimas) / Vėdinamas oro tarpas t = 40mm
5. Vertikalus statramstis
6. Priešvėjinė vata
7. Paslanki jungtis
8. Prtiešvėjinės vatos tvirtinimo elementas
9. Plonasluoksniai silroc klijai silikatiniams blokams
10. Akmens vata
11. Šilumos izoliacijos tvirtinimo elementas
12. Silikatiniai blokeliai silroc 180, 240, 250mm
13. Vidaus apdaila - tinkas
14. Armuotas betoninis žiedas (armatūros diametras įvertinamas konstruktoriaus)
15. Orą ir garus izoliuojantis sluoksnis (plėvelė)
16. Hidroizoliacija
17. Mūrloto tvirtinimas - inkarinis varžtas
18. Mūrlotas
19. Kampuotis - L formos profilis
20. Vidaus apdaila - gipso plokštės
21. U formos profilis
22. Skersinis tąšas 50x70
23. Orą ir garus izoliuojantis sluoksnis (plėvelė)
24. Čerpės
25. Skersinis tąšas 50x50
26. Išilginis tąšas 25x50 / priešvėjinė vata
27. Garams pralaidi hidroizoliacija.
28. Akmens vata (t ≤ 300mm) / Gegnės 300x50
29. Akmens vata (t ≤ 50mm)
30. Lietaus sistemos latakas
31. Dailylentės

Pastabos:

Projektuojant atsižvelgti į HPL plokštės gamintojų tvirtinimo rekomendacijas / HPL plokštės rekomenduojamą storį

Užsakovas	Brėžinio pav. Vėdinamos išorinės sienos iš silikatinių blokelių silroc, apšiltintų tinkuojama akmens vata, ir šlaitinio stogo mazgas	
silroc	Konstruktorius	Mastelis M 1:10
	Data 2024	Brėžinio. Nr. 5.3